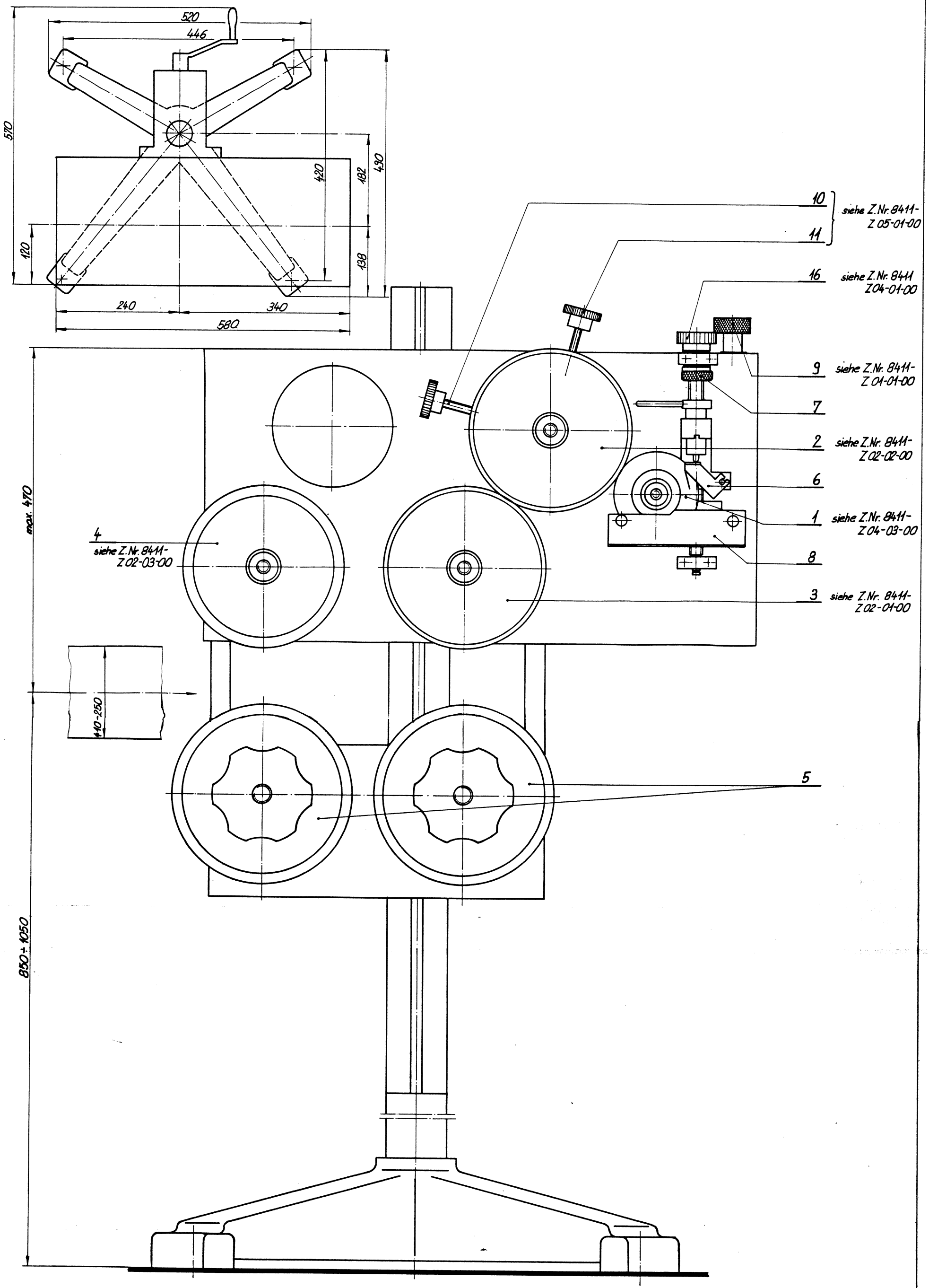

Benennung Offset-Flexo-Drucker von oben signierend		**MEDEK & SCHÖRNER** Gesellschaft m. b. H. Präzisionsmechanik - Maschinenbau - Elektronik A-1142 Wien Kuefsteingasse 32 Austria	
Maßstab 1 : 2,5 (1 : 5)	Mat.	Stk.	
gezeichnet	1985-09-02 J. K.	Gerät OFD-10	Z. Nr. 8411-Z 00-01-00
Gültigkeit			